# KV 3 - 6 - 10

## Pompes centrifuges multicellulaires verticales

## Avec moteur à accouplement

## 1 • CARACTÉRISTIQUES GÉNÉRALES

- Pompes centrifuges multicellulaires à axe vertical, particulièrement adaptées à la réalisation de groupes de surpression pour petites et moyennes installations.
- Elles peuvent être utilisées dans les domaines les plus variés tels que : alimentation de chaudière, circulation d'eau chaude, transfert de condensats et eau de refroidissement, groupes anti-incendie ou de lavage, alimentation d'eau potable et de réservoirs sous pression, installations d'irrigation par aspersion ou goutte à goutte.
- Le fonctionnement extrêmement silencieux, le rendement élevé, la fiabilité et la robustesse sont le résultat de recherches approfondies qui permettent de proposer un produit de haute qualité.

***Pompe***

- Corps d'aspiration, corps de refoulement et support moteur en fonte traitée anti-corrosion y compris sur la surface interne.
- Turbines, corps diffuseurs et diffuseurs en Technopolymère.
- Chemise, arbre avec palier et anneaux d'arasement en acier inoxydable.
- Coussinet de palier en bronze auto-lubrifié par le liquide pompé.
- Garniture mécanique carbone/céramique.
- Accouplement au moteur par manchon rigide.
- Contre-brides filetées livrées en série.

***Moteur***

- De type asynchrone, fermé, à refroidissement par ventilation extérieure.
- Rotor monté sur roulements à billes, graissés à vie et surdimensionnés pour garantir durée et silence.
- Couvercle ventilateur en tôle galvanisée et peinte.
- Protection thermo-ampèremétrique et condensateur permanent incorporé dans la version monophasée.
- Protection à charge de l'utilisateur dans la version triphasée, selon normes en vigueur.
- Construction selon normes CEI 2-3/CEI 61-69 (EN 60 335-2-41).
- Indice de protection : IP 44.
- Indice de protection boîte à bornes : IP 55.
- Classe d'isolement : F.
- Voltages de série :
  Monophasé 220-240 V / 50 Hz,
  Triphasé 230-400 V / 50 Hz.

| N° | COMPOSANT | MATERIAU |
|---|---|---|
| 4 | Roues | Technopolymère B |
| 6 | Diffuseurs | Technopolymère B |
| 7A | Arbre pompe | Acier inox AISI 416<br>X12 CrS 13 UNI 6900/71 |
| 16 | Garniture mécanique | Carbone/céramique |
| 28 | Joint Or | Caoutchouc EPDM |
| 69 | Chemise pompe | Acier inox AISI 304<br>X S CrNi 1810 UNI 6900/71 |
| 95 | Joint Or | Caoutchouc EPDM |
| 96 | Corps d'aspiration | Fonte 200 UNI ISO 185 |
| 97 | Corps de refoulement | Fonte 200 UNI ISO 185 |
| 98 | Corps diffuseurs | Technopolymère B |

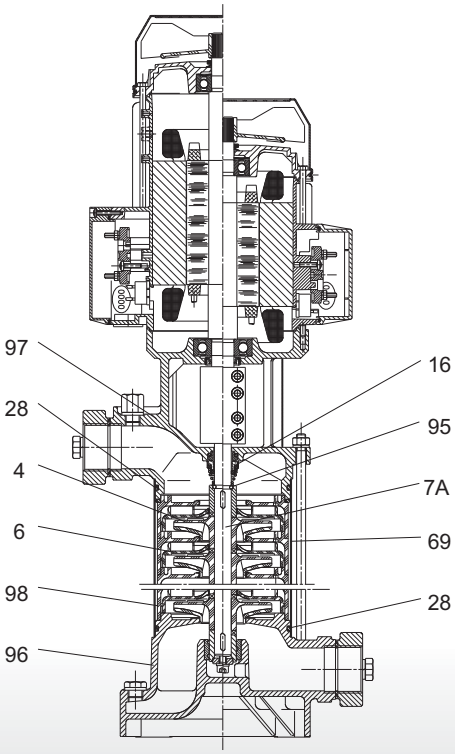

# 2 • CARACTÉRISTIQUES TECHNIQUES

***Utilisation***

- Plage d'utilisation : de 1,8 à 13,5 m³/h avec HMT jusqu'à **158 mètres** de C.E.
- Liquide pompé : clair, sans corps solides ou abrasifs, non agressif, non visqueux, non cristallisé et chimiquement neutre, proche des caractéristiques de l'eau.
- Plage de températures du liquide : de 0 °C à + 35 °C en usage domestique (norme EN 60 335-2-41), de **- 15 °C à + 110 °C** autres utilisations.
- Température ambiante maximum : + 40 °C.
- Pression maximum de service : **18 bars** (1 800 kPa).
- Installation : fixe, en position verticale.

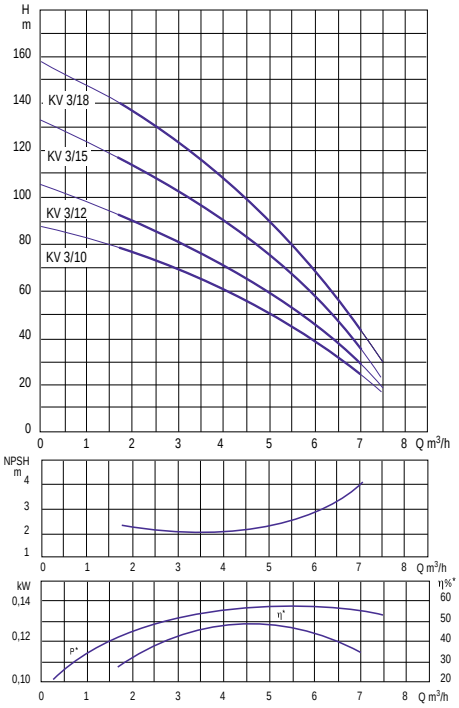


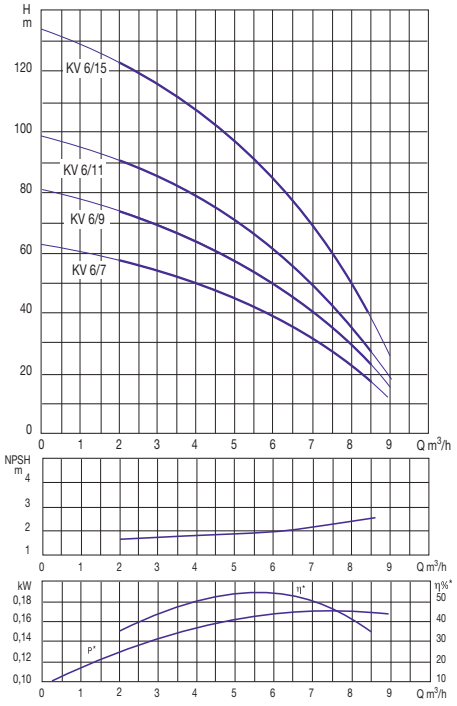


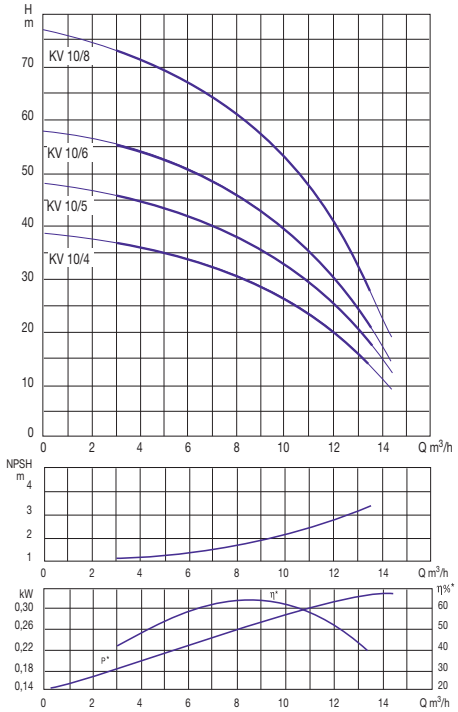


** Par cellule*

| Type | Code | Caractéristiques électriques | | | | | | | Caractéristiques hydrauliques (v = 2900 tr/min) | | | | | | | | | |
|---|---|---|---|---|---|---|---|---|---|---|---|---|---|---|---|---|---|---|
| | | Alimentation 50 Hz | P 1 Maxi kW | P 2 Nominale kW | P 2 Nominale HP | Ampères A | Condensateur µF | Condensateur Vc | Q m³/h | 0 | 1,8 | 3,6 | 5,4 | 7,2 | 8,4 | 10,2 | 12 | 13,8 |
| | | | | | | | | | l/mn | 0 | 30 | 60 | 90 | 120 | 140 | 170 | 200 | 230 |
| **KV 3/10 M** | **034050** | 1 x 220-240 V ~ | 1,77 | 1,1 | 1,5 | 7,8 | 31,5 | 450 | H (m) | 88 | 77 | 63,5 | 45,7 | 21 | - | - | - | - |
| **KV 3/10 T** | **034055** | 3 x 230-400 V ~ | 1,18 | 1,1 | 1,5 | 5,6 - 3,2 | - | - | | | | | | | | | | |
| **KV 3/12 M** | **034060** | 1 x 220-240 V ~ | 2,34 | 1,5 | 2 | 9,6 | 40 | 450 | | 105,6 | 92,4 | 76,2 | 54,8 | 25,2 | - | - | - | - |
| **KV 3/12 T** | **034065** | 3 x 230-400 V ~ | 2,06 | 1,5 | 2 | 6,4 - 3,7 | - | - | | | | | | | | | | |
| **KV 3/15 M** | **034070** | 1 x 220-240 V ~ | 2,5 | 1,85 | 2,5 | 11,3 | 40 | 450 | | 132 | 115,5 | 95,3 | 68,6 | 31,5 | - | - | - | - |
| **KV 3/15 T** | **034075** | 3 x 230-400 V ~ | 2,6 | 1,85 | 2,5 | 7,5 - 4,3 | - | | | | | | | | | | | |
| **KV 3/18 T** | **034085** | 3 x 230-400 V ~ | 3,3 | 2,2 | 3 | 10 - 5,8 | - | - | | 158,4 | 138,6 | 114,3 | 82,3 | 37,8 | - | - | - | - |
| **KV 6/7 M** | **034120** | 1 x 220-240 V ~ | 1,68 | 1,1 | 1,5 | 7,5 | 31,5 | 450 | H (m) | 62,3 | 57,8 | 51,5 | 42,5 | 29,5 | 18,6 | - | - | - |
| **KV 6/7 T** | **034125** | 3 x 230-400 V ~ | 1,6 | 1,1 | 1,5 | 5 - 2,9 | - | - | | | | | | | | | | |
| **KV 6/9 M** | **034130** | 1 x 220-240 V ~ | 2,1 | 1,5 | 2 | 9,4 | 40 | 450 | | 80,1 | 74,3 | 66,2 | 54,6 | 38 | 23,9 | - | - | - |
| **KV 6/9 T** | **034135** | 3 x 230-400 V ~ | 2 | 1,5 | 2 | 6,2 - 3,6 | - | - | | | | | | | | | | |
| **KV 6/11 M** | **034140** | 1 x 220-240 V ~ | 2,5 | 1,85 | 2,5 | 11,1 | 40 | 450 | | 97,9 | 81 | 90,8 | 66,8 | 46,4 | 29,2 | - | - | - |
| **KV 6/11 T** | **034145** | 3 x 230-400 V ~ | 2,9 | 1,85 | 2,5 | 7,3 - 4,2 | - | - | | | | | | | | | | |
| **KV 6/15 T** | **034155** | 3 x 230-400 V ~ | 3,3 | 2,2 | 3 | 11 - 6,3 | - | - | | 133,5 | 123,8 | 110,4 | 91,1 | 63,3 | 39,8 | - | - | - |
| **KV 10/4 M** | **034180** | 1 x 220-240 V ~ | 1,9 | 1,1 | 1,5 | 8,3 | 31,5 | 450 | H (m) | 38,2 | 37,4 | 36,2 | 34,4 | 32 | 29,7 | 25,5 | 20 | 12,6 |
| **KV 10/4 T** | **034185** | 3 x 230-400 V ~ | 1,9 | 1,1 | 1,5 | 6,1 - 3,5 | - | - | | | | | | | | | | |
| **KV 10/5 M** | **034190** | 1 x 220-240 V ~ | 2,4 | 1,5 | 2 | 10,4 | 40 | 450 | | 47,8 | 46,8 | 45,2 | 43 | 40 | 37,,2 | 31,9 | 25 | 15,8 |
| **KV 10/5 T** | **034195** | 3 x 230-400 V ~ | 2,3 | 1,5 | 2 | 6,8 - 3,9 | - | - | | | | | | | | | | |
| **KV 10/6 M** | **034200** | 1 x 220-240 V ~ | 2,6 | 1,85 | 2,5 | 12,5 | 40 | 450 | | 57,3 | 56,1 | 54,2 | 51,6 | 48 | 44,6 | 38,2 | 30 | 18,9 |
| **KV 10/6 T** | **034205** | 3 x 230-400 V ~ | 2,8 | 1,85 | 2,5 | 8,7 - 5 | - | - | | | | | | | | | | |
| **KV 10/8 T** | **034215** | 3 x 230-400 V ~ | 3,7 | 2,2 | 3 | 11,8 - 6,8 | - | - | | 76,4 | 74,8 | 72,3 | 68,8 | 64 | 59,4 | 51 | 40 | 25,2 |

# 2 • CARACTÉRISTIQUES TECHNIQUES (suite)

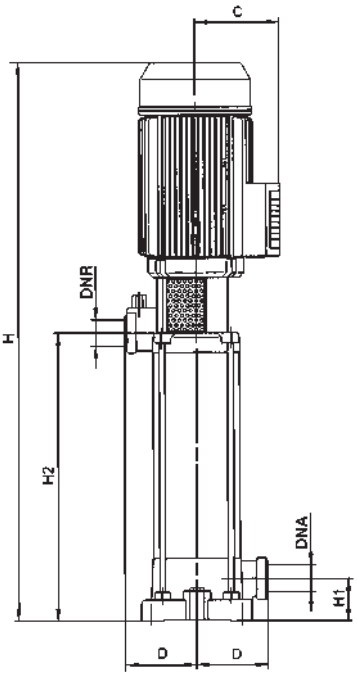


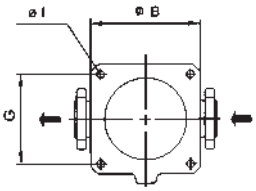


| Type | B | C | D | G | I | H | H1 | H2 | DNA | DNR | Dimensions emballage L/A | Dimensions emballage L/B-H | Volume m³ | Poids kg |
|---|---|---|---|---|---|---|---|---|---|---|---|---|---|---|
| **KV 3/10** | 155 | 111 | 100 | 127 | 11 | 779 | 60 | 472 | 1" 1/4 G | 1" 1/4 G | 972 | 232 | 0,052 | 27 |
| **KV 3/12** | 155 | M 116<br>T 111 | 100 | 127 | 11 | M 917<br>T 843 | 60 | 536 | 1" 1/4 G | 1" 1/4 G | 972 | 232 | 0,052 | 30 |
| **KV 3/15** | 155 | 116 | 100 | 127 | 11 | 1013 | 60 | 632 | 1" 1/4 G | 1"1/4 G | 1212 | 232 | 0,065 | 32 |
| **KV 3/18** | 155 | 116 | 100 | 127 | 11 | 1109 | 60 | 728 | 1" 1/4 G | 1" 1/4 G | 1212 | 232 | 0,065 | 36 |
| | | | | | | | | | | | | | | |
| **KV 6/7** | 155 | 111 | 100 | 127 | 11 | 683 | 60 | 376 | 1" 1/4 G | 1" 1/4 G | 972 | 232 | 0,052 | 26 |
| **KV 6/9** | 155 | M 116<br>T 111 | 100 | 127 | 11 | M 821<br>T 747 | 60 | 440 | 1" 1/4 G | 1" 1/4 G | 972 | 232 | 0,052 | 29 |
| **KV 6/11** | 155 | 116 | 100 | 127 | 11 | 885 | 60 | 504 | 1" 1/4 G | 1" 1/4 G | 972 | 232 | 0,052 | 29 |
| **KV 6/15** | 155 | 116 | 100 | 127 | 11 | 1013 | 60 | 632 | 1" 1/4 G | 1" 1/4 G | 1212 | 232 | 0,065 | 35 |
| | | | | | | | | | | | | | | |
| **KV 10/4** | 155 | 111 | 100 | 127 | 11 | 587 | 60 | 280 | 1" 1/4 G | 1" 1/4 G | 712 | 232 | 0,038 | 24 |
| **KV 10/5** | 155 | M 116<br>T 111 | 100 | 127 | 11 | M 693<br>T 619 | 60 | 312 | 1" 1/4 G | 1" 1/4 G | M 712<br>T 972 | 232 | M 0,038<br>T 0,052 | 26 |
| **KV 10/6** | 155 | M 116<br>T 111 | 100 | 127 | 11 | 725 | 60 | 344 | 1" 1/4 G | 1" 1/4 G | 972 | 232 | 0,052 | 28 |
| **KV 10/8** | 155 | 116 | 100 | 127 | 11 | 789 | 60 | 408 | 1" 1/4 G | 1" 1/4 G | 972 | 232 | 0,052 | 30 |

**Position des raccordements ASPIRATION et REFOULEMENT**

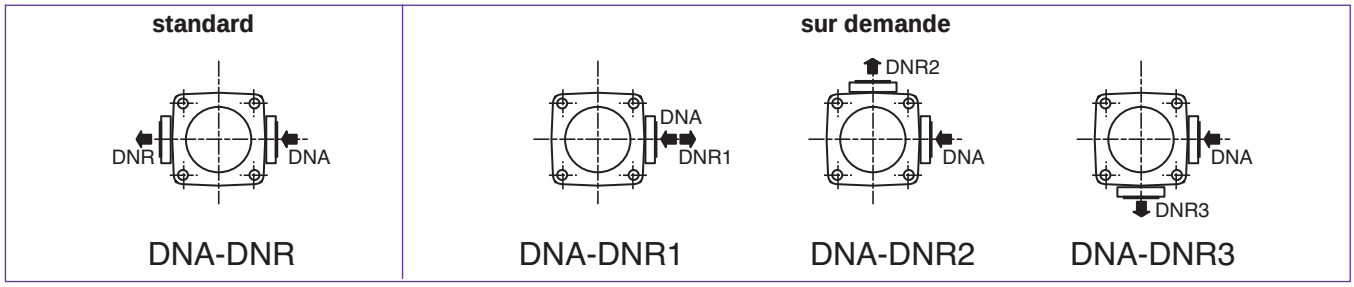


Document non contractuel
Opaline - 04 74 95 59 48

**JETLY**
DISTRIBUÉ PAR
28, rue de Provence - Z.A.C. de Chesnes La Noirée
38297 SAINT-QUENTIN-FALLAVIER CEDEX
Tél. 04 74 94 18 24 - Télécopie 04 74 95 62 07
Internet http://www.jetly.fr - E.mail info@jetly.fr